САНТЕХКОМПЛЕКС
www:santehkompleks.com.ua

ОТ ИЗМЕРЕНИЯ ДО УПРАВЛЕНИЯ ИНФОРМАЦИЕЙ

ИЗМЕРЕНИЕ ВОДЫ

JS IMPERO

ВОДОМЕР КРЫЛЬЧАТЫЙ ОДНОСТРУЙНЫЙ
DN50, DN65, DN80, DN100

MID R315

Impero это одноструйный, сухоходный водомер предназначенный для точного измерения значительных объемов холодной воды. Благодаря применению современных конструкторских решений счетчик отличается высокой динамикой измерений и устойчивостью к сильным магнитным полям. Водомер в стандартном исполнении готов к установке коммуникационных модулей: радио, импульсного или M-Bus, так же существуют версии счетчика с импульсным герконовым передатчиком (NK) или опто-импульсным (NO).
Водомер выполнен основываясь на директиве MID согласно норме EN14154, OIML R49 и ISO4054, в измерительном диапазоне R315 (ранее метрологический класс C).

AMR READY

ПРИМЕНЕНИЕ

Применяется для измерения больших объемов холодной воды до 30°C, также температурой до 50°C в многоквартирных домах, промышленных объектах, коммунальных хозяйствах или распределительных узлах учета.
Водомер устанавливается на горизонтальном трубопроводе (H) счетным механизмом направленным вверх. Благодаря вращению счетного механизма снятие показаний не составит труда.

APATOR

НОВИНКА
MID R-315
ранее класс C

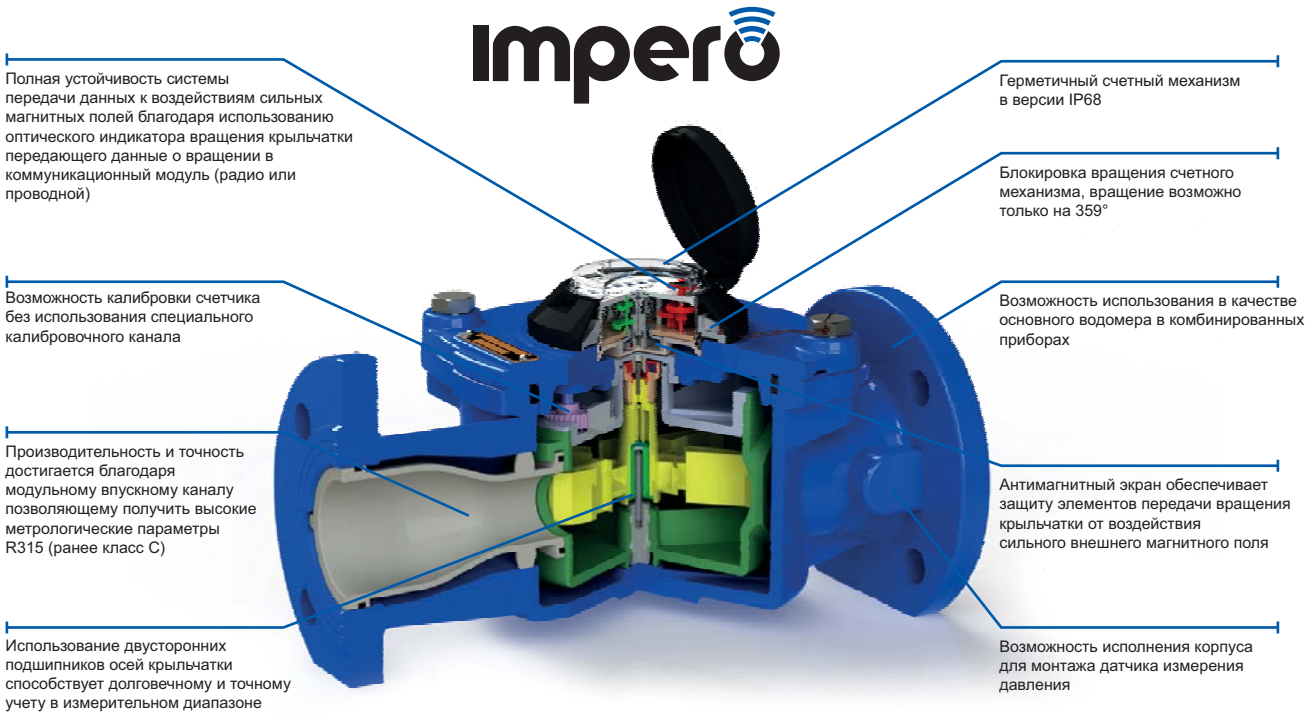

ПРЕИМУЩЕСТВА

ТОЧНОСТЬ И ЭКОНОМИЧНОСТЬ:

точное измерение определяется диапазоном R315 – H (ранее класс C)
низкий порог чувствительности
защита от воздействия сильного внешнего магнитного поля согласно EN14154
отсутствие необходимости использования успокоительных участков перед и за счетчиком U0D0
в специальном исполнении возможно использовать как замену основному водомеру комбинированных приборов

КОМФОРТ ИСПОЛЬЗОВАНИЯ:

возможность использования в системах удаленного считывания благодаря импульсному герконовому выходу, оптоэлектронному выходу или коммуникационных модулей: радио или проводных
удобство считывания показаний благодаря вращению счетного механизма на угол до 359°
счетный механизм стрелочно-барабанный, возможен в исполнении IP68
благодаря использованию коммуникационных модулей возможен мониторинг аварий и ошибок – например демонтаж накладки, обратный поток, возникновение магнитного поля рядом с водомером, вмешательство в работу накладки, утечка и т.д.

НАДЕЖНОСТЬ:

проверенная и надежная конструкция
длительная эксплуатация приборов благодаря использованию новых материалов устойчивых к стиранию (подшипники и оси)
защита от оседания загрязняющих веществ в измерительной и впускной камерах
счетный механизм защищен от механического воздействия

ОСОБЕННОСТИ:

Сертификат утверждения типа WE - MID
Водомер приспособлен для монтажа коммуникационных модулей и работе в системе AMR,
Впускная камера обеспечивает стабилизацию расхода
Двусторонний подшипник оси крыльчатки
Съемная измерительная вставка
Материалы безопасные для контакта с питьевой водой
Возможность электронной проверки метрологических параметров водомера
Ось крыльчатки перпендикулярна оси потока
Магнитная муфта

Стандартное исполнение, водомер приспособлен для работы с модулями: радио, импульсная и M-BUS

Импульсный модуль
AT-MBUS-NE-01

Версия NKO,
водомер содержит передатчики NK i NO

Версия IP68 ,
водомер с передатчиком NK

СООТВЕТСТВИЕ НОРМАМ

Директива 2014/32/UE Европейского парламента и Совета Европы от 26 февраля 2014 г в вопросах измерительных приборов
OIML R49:2004 и 2006 - Водомеры предназначенные для измерения холодной и горячей воды
PN-EN 14154:2005 - Водомеры. Часть 1 ÷ 3
PN-EN ISO 4064:2014-09 - Водомеры предназначенные для измерения холодной и горячей воды. Часть 1 ÷ 5
Сертификат соответствия типа WE - nr SK15-103 MI-001
Классификация климатического и механического воздействия окружающей среды - класс B - PN-EN-ISO 4064-2:2014
Классификация механического воздействия окружающей среды - класс M1 - согласно RMR от 02.06.2016г.
Классификация электромагнитного воздействия окружающей среды - класс E1 - согласно RMR от 02.06.2016г.

Материалы использованные для производства водомера JS 50-100 имеют соответствующие Гигиенические сертификаты разрешающие контакт прибора с питьевой водой

Таблица 1. ТЕХНИЧЕСКАЯ ИНФОРМАЦИЯ:

Параметр			JS Impero			
			JS50 JS50-XX*	JS65 JS65-XX*	JS80 JS80-XX*	JS100 JS100-XX*
Номинальный диаметр	DN	mm	50	65	80	100
Расчетный расход	Q_3	m^3/h	25	40	63	100
Максимальный расход	Q_4	m^3/h	31,25	50	78,75	125
Переходной расход	Q_2	m^3/h	0,127	0,203	0,32	0,508
Минимальный расход	Q_1	m^3/h	0,079	0,127	0,2	0,317
Порог чувствительности	–	m^3/h	0,025	0,04	0,04	0,07
Макс. мгновенный расход «пожарный» <2ч	–	m^3/h	50	60	90	135
Диапазон измерений R= Q_3/ Q_1	–	–	315			
Делитель Q_2/ Q_1	–	–	1,6			
Температурный класс (номинальная рабочая температура)	–	–	T30 (0,1÷30°C) / T50 (0,1÷50°C)			
Класс нечувствительности к изменению потока	–	–	U0, D0			
Диапазон измерений	–	m^3	10^6			
Цена деления показаний	–	m^3	0,0005			
Максимальное давление	P_{max}	–	MAP16=(16 bar)			
Диапазон рабочего давления	–	bar	от 0,3 до 16			
Максимальная потеря давления	ΔP	kPa	ΔP63=(0,63 bar)			
Рабочее положение	–	–	H			
Допустимая погрешность измерения в диапазоне: $Q_2 \leq Q \leq Q_4$	ε	%	± 2 для холодной воды при температуре ≤30ºC ± 3 для воды при температуре >30ºC			
Допустимая погрешность измерения в диапазоне: $Q_1 \leq Q < Q_2$	ε	%	± 5			
Герконовый импульсный передатчик NK	–	dm^3/imp	1000 (стандартная цена импульса) 2,5; 10; 25; 100; 250			
Оптоэлектронный передатчик импульсов NO	–	dm^3/imp	1			
Высота	h	mm	70,5	80,5	89,5	105
	H	mm	180	196	199	214
	H'	mm	285	295	305	320
Длинна	L	mm	300	300	350	350
Диаметр	Dz	mm	165	182	200	220
Масса	–	kg	11,8	16,6	20	23,5

*) Исполнение: NK - герконовый импульсный выход, NKP - водомер подготовленный под установку импульсного выхода; NO - передатчик оптоэлектронный; NKO - передатчик герконовый и оптоэлектронный; NKOP - водомер подготовлен под установку герконового и оптоэлектронного передатчика.

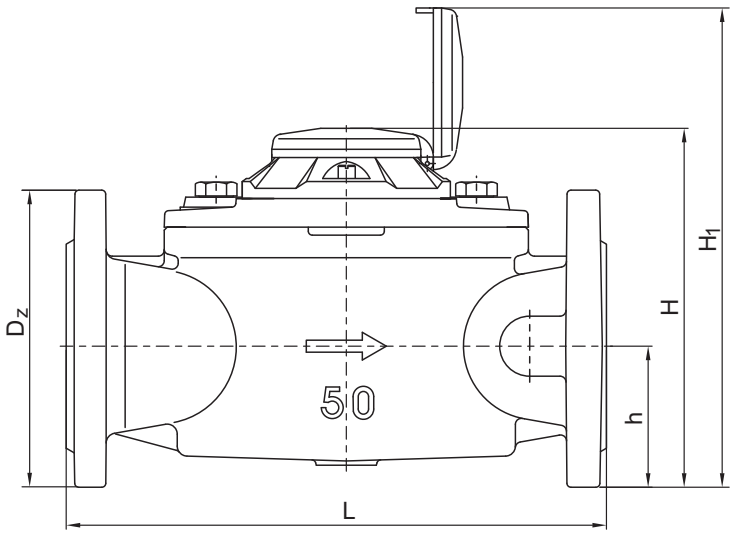

APATOR POWOGAZ

ГРАФИК ПОТЕРИ ДАВЛЕНИЯ

Потеря давления

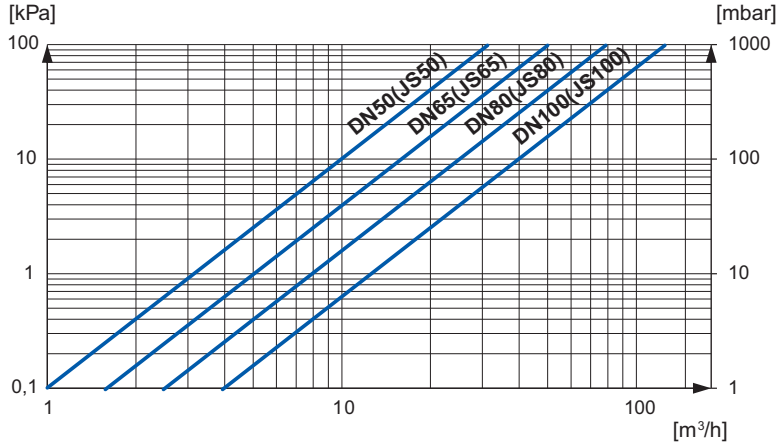

ГРАФИК ПОГРЕШНОСТЕЙ

Погрешность [%]

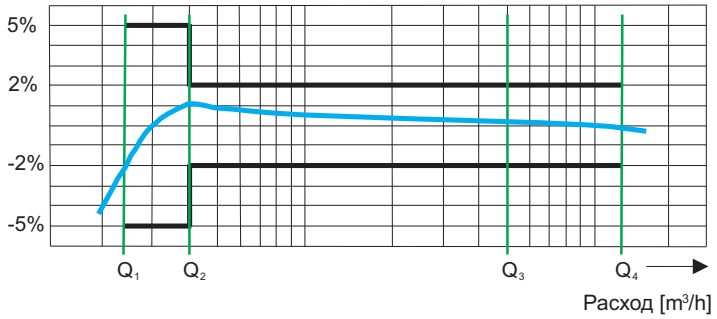

УДАЛЕННАЯ ПЕРЕДАЧА ПОКАЗАНИЙ, ИЗМЕРЕНИЕ МГНОВЕННОГО РАСХОДА

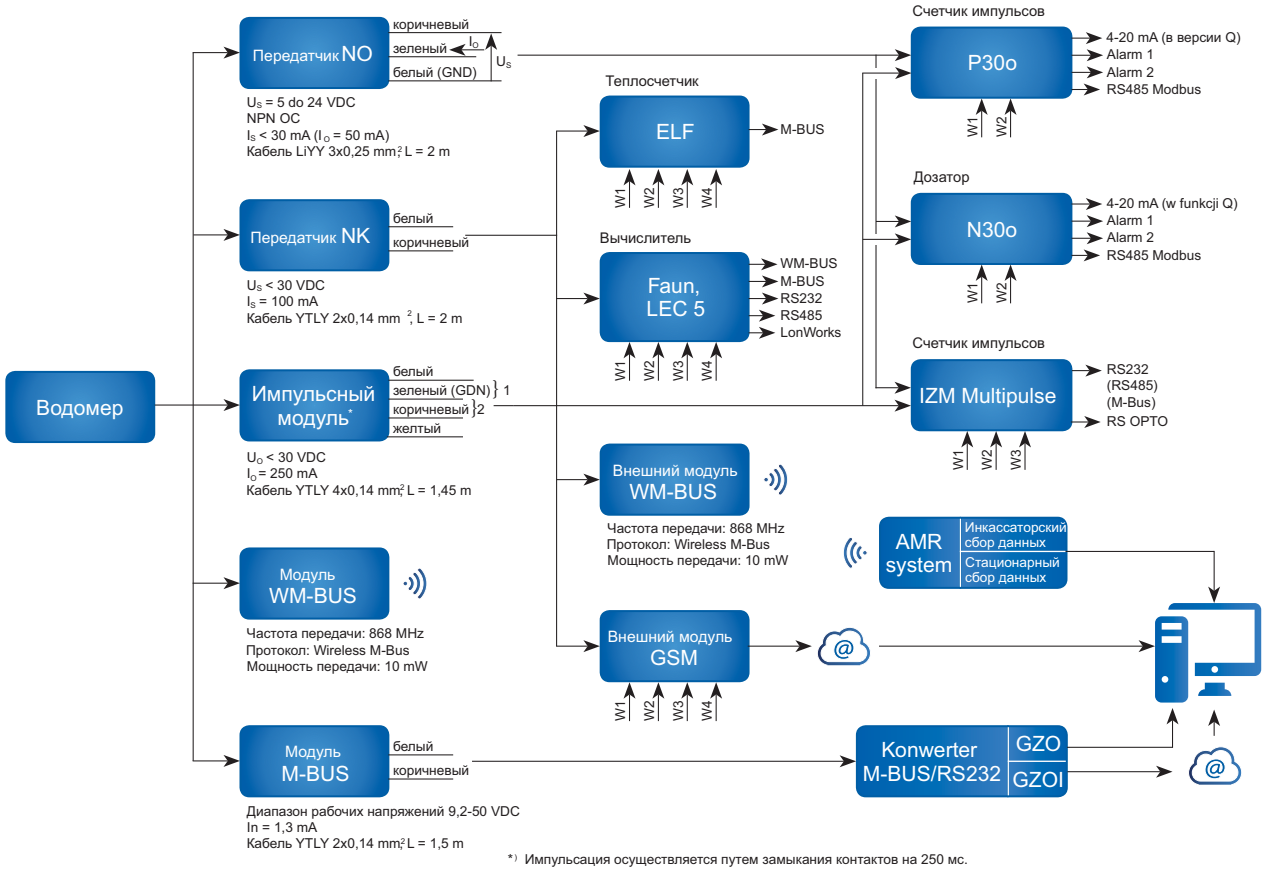

*) Импульсация осуществляется путем замыкания контактов на 250 мс.

Apator Powogaz S.A.
ul. Klemensa Janickiego 23/25, 60-542 Poznań
e-mail: handel.powogaz@apator.com
sekretariat: tel. +48 61 8418 101, fax +48 61 8470 192
dział handlowy: tel. +48 61 8418 133, 136, 138, 148
dział eksportu: tel. +48 61 8418 139

СОЕДИНИТЕЛЬНАЯ АПАРАТУРА
ОГРАНИЧИТЕЛИ НАПРЯЖЕНИЯ
АППАРАТУРА ДЛЯ ГОРНОДОБЫВАЮЩЕЙ ПРОМЫШЛЕННОСТИ
ПРОМЫШЛЕННАЯ АВТОМАТИКА

ИЗМЕРЕНИЕ ЭЛЕКТРОЕНЕРГИИ
ИЗМЕРЕНИЕ ВОДЫ
ИЗМЕРЕНИЕ ТЕПЛА
ИЗМЕРЕНИЕ ГАЗА
ДАТЧИКИ
СИСТЕМЫ IT
ИЗМЕРИТЕЛЬНЫЕ РЕШЕНИЯ

www.apator.com

PL_00069 2016