GENEBRE

САНТЕХКОМПЛЕКС
www:santehkompleks.com.ua

# Артикул: 2525

# Полнопроходной фланцевый шаровой кран

## Описание

1. Полнопроходной двухсоставной шаровой кран.
2. Фланцевое соединение по DIN 2501 PN -16.
3. Изготовлен из высокопрочного чугуна GGG-40
4. Расстояние между лицевыми сторонами согласно DIN 3202 F4/F5.
5. Седло шара PTFE + 15% G.F.
6. Шар и шток сделаны из нерж. стали AISI 304.
7. Уплотнительное кольцо - Витон
8. Защита от протечек через отверстие штока.
9. Система блокирования.
10. Макс. рабочее давление 16 Kg/cm2.
11. Макс. рабочая температура – 30 ºC + 180 ºC.
12. Среда применения: отопление и водоснабжение.

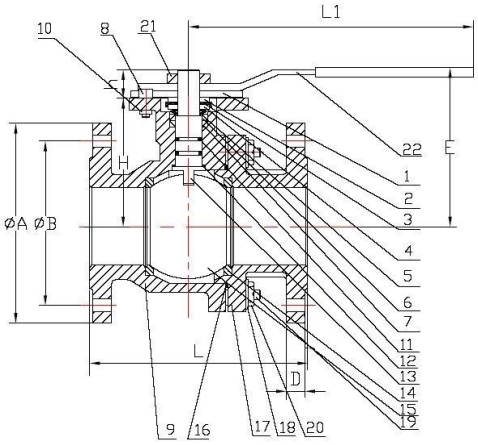


| Nº | Наименование | Материал | Обработка поверхности |
|---|---|---|---|
| 1 | Стопорная плита | Нержавеющая сталь AISI 304 | ------ |
| 2 | Шайба | Нержавеющая сталь AISI 304 | ------ |
| 3 | Контршайба | Нержавеющая сталь AISI 304 | ------ |
| 4 | Гайка | Нержавеющая сталь AISI 304 | ------ |
| 5 | Пружинная шайба | Нержавеющая сталь AISI 301 | ------ |
| 6 | Шайба штока | Нержавеющая сталь AISI 304 | ------ |
| 7 | Упорная шайба | Тефлон | ------ |
| 8 | Шпилька | Нержавеющая сталь AISI 304 | ------ |
| 9 | Корпус | Высокопрочный чугун GGG40 | Окрашенный |
| 10 | Болт шайбы | Нержавеющая сталь AISI 304 | ------ |
| 11 | Уплотнительное кольцо | Витон | ------ |
| 12 | Шайба | Тефлон | ------ |

GENEBRE

| | | | |
|---|---|---|---|
| 13 | Шток | Нержавеющая сталь AISI 304 | ------ |
| 14 | Седло шара | Тефлон + 15% FV | ------ |
| 15 | Шар | Нержавеющая сталь AISI 304 | ------ |
| 16 | Прокладка | Тефлон | ------ |
| 17 | Крышка корпуса | Высокопрочный чугун GGG40 | Окрашена |
| 18 | Шайба | Нержавеющая сталь AISI 304 | ------ |
| 19 | Шпилька | Нержавеющая сталь AISI 304 | ------ |
| 20 | Гайка | Нержавеющая сталь AISI 304 | ------ |
| 21 | Гайка ручка | Нержавеющая сталь AISI 304 | ------ |
| 22 | Ручка | Сталь | Оцинкована |

## Общие размеры

| Модель | Размер | PN | Параметры (мм) | | | | | | | | | Вес (Kg) |
|---|---|---|---|---|---|---|---|---|---|---|---|---|
| | | | ØA | ØB | L | L1 | H | E | D | h | ISO | |
| 2525 04 | 1/2" | 16 | 95 | 65 | 115 | 130 | 50 | 80 | 14 | 9.5 | F03/04 | 2,300 |
| 2525 05 | 3/4" | 16 | 105 | 75 | 120 | 130 | 55 | 80 | 14 | 9.5 | F03/04 | 2,800 |
| 2525 06 | 1" | 16 | 115 | 85 | 125 | 170 | 60 | 90 | 16 | 11.5 | F04/05 | 4,100 |
| 2525 07 | 1 ¼" | 16 | 140 | 100 | 130 | 170 | 74 | 102 | 17 | 11.5 | F04/05 | 5,400 |
| 2525 08 | 1 ½" | 16 | 150 | 110 | 140 | 220 | 78 | 110 | 18 | 15.5 | F05/07 | 6,900 |
| 2525 09 | 2" | 16 | 165 | 125 | 150 | 220 | 86 | 120 | 18 | 15.5 | F05/07 | 9,300 |
| 2525 10 | 2 ½" | 16 | 185 | 145 | 170 | 284 | 98 | 140 | 20 | 18.5 | F07/10 | 14,200 |
| 2525 11 | 3" | 16 | 200 | 160 | 180 | 284 | 114 | 150 | 20 | 18.5 | F07/10 | 17,700 |
| 2525 12 | 4” | 16 | 220 | 180 | 190 | 360 | 136 | 180 | 20 | 18.5 | F07/10 | 25,300 |
| 2525 13 | 5” | 16 | 250 | 210 | 325 | 447 | 165 | 215 | 20 | 18.5 | F07/10 | 36,000 |
| 2525 14 | 6” | 16 | 285 | 240 | 350 | 560 | 190 | 240 | 20 | 23 | F10/12 | 49,500 |
| 2525 16 | 8” | 16 | 340 | 295 | 400 | 1000 | 229 | 320 | 23 | 25 | F12/14 | 98,500 |