Art.: 3886 / 3887
Válvula de flotador / Boya
Floating valve / Buoy

Características
1. Válvula de flotador.
2. Construcción en acero inoxidable AISI 304.
3. Conexión rosca gas ISO 228-1.
4. Paso total.
5. Cierre de silicona.
6. Presión máxima de trabajo 10 bar.
7. Temperatura máx. de trabajo 150ºC

Features
1. Floating valve.
2. Made of stainless steel AISI 304.
3. Gas threaded connection ISO 228-1.
4. Full bore.
5. Silicone sealing.
6. Maximum working pressure 10 bar.
7. Max. working temperature 150ºC

Ref. 3886



Ref. 3887



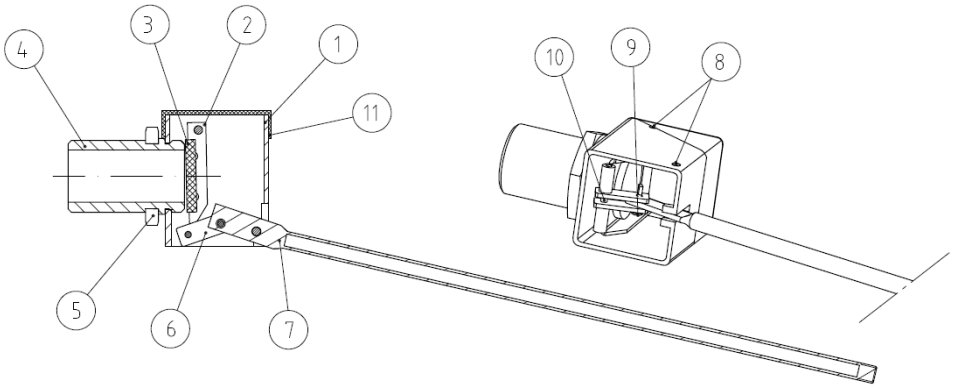

Nº	Denominación / *Name*	Material	Acabado Superficial / *Surface Treatment*	Cód. Recambio *Spare Part Code*
1	Cuerpo / *Body*	Acero Inoxidable / *SS* 1.4301	-----	-----
2	Disco / *Disc*	Acero Inoxidable / *SS* 1.4301	-----	-----
3*	Asiento / *Seat*	Silicona / *Silicone*	-----	JS3886
4	Entronque / *Nipple*	Acero Inoxidable / *SS* 1.4301	-----	-----
5	Tuerca / *Nut*	Acero Inoxidable / *SS* 1.4301	-----	-----
6	Brazo / *Arm*	Acero Inoxidable / *SS* 1.4301	-----	-----
7	Palanca / *Lever*	Acero Inoxidable / *SS* 1.4301	-----	-----
8	Perno / *Bolt*	Acero Inoxidable / *SS* 1.4301	-----	-----
9	Pin	Acero Inoxidable / *SS* 1.4301	-----	-----
10	Pin	Acero Inoxidable / *SS* 1.4301	-----	-----
11	Tapa / Cover	Poliamida PA6	-----	-----

* Piezas de recambio disponibles / *Available spare parts*

Edificio Genebre. Av. de Joan Carles I, 46-48
08908 L'Hospitalet de Llobregat. Barcelona (Spain)
genebre@genebre.es - www.genebre.es

DIMENSIONES GENERALES / *GENERAL DIMENSIONS*

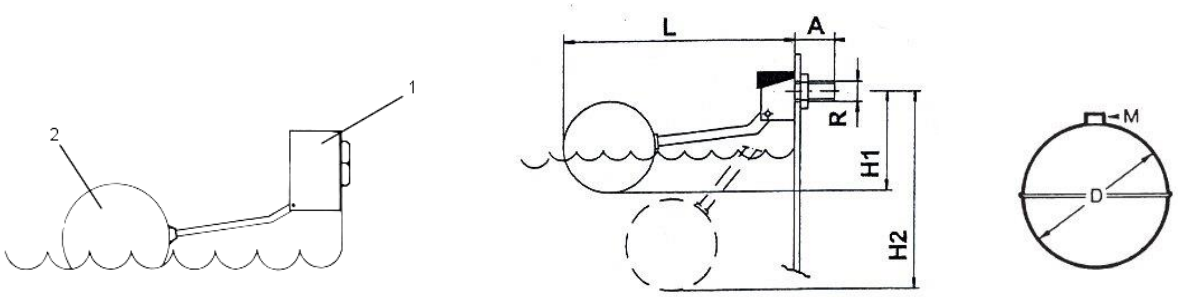

Ref.	Medida / *Size* (R)	Dimensiones / *Dimensions* (mm) Ø D	M	Peso / *Weight* (g)
3887 090	3/8"	Ø 90 mm	M-6	75
3887 110	1/2"	Ø 110 mm	M-6	90
3887 160	3/4", 1", 1 1/4"	Ø 160 mm	M-8	290

Art. 3887: Boya / Buoy (Material = AISI 304 polished)

Ref.	Medida / *Size* (R)	DN	PN	Dimensiones / *Dimensions* (mm) A	L	$H1^{\pm5}$	$H2^{\pm10}$	Peso / *Weight* (g)
3886 03 + 3887 090	3/8"	10	10	33	304	65	235	175
3886 04 + 3887 110	1/2"	15	10	37	415	80	390	260
3886 05 + 3887 160	3/4"	20	10	44	475	120	445	600
3886 06 + 3887 160	1"	25	10	46.5	580	120	530	660
3886 07 + 3887 160	1 1/4"	32	10	52.5	580	120	530	760

H1= Válvula en posición cerrada / *Close position valve.*
H2= Válvula en posición abierta / *Open position valve.*

CAUDAL EN LITROS / HORA // *FLOW RATE IN LITER / HOUR*

Ref.	Medida / *Size* (R)	Presiones / *Pressures* (bar) 1	2	3	4	6	8	10
3886 03	3/8"	1132	1669	1904	2169	2656	2825	3082
3886 04	1/2"	2829	3998	4895	5657	6790	7978	8938
3886 05	3/4"	4838	6842	8370	9677	11805	13993	15289
3886 06	1"	6934	9919	12147	14068	17167	19654	21945
3886 07	11/4"	7280	10414	12754	14771	18025	20636	23051