FIG.402

КЛАПАН ОБРАТНЫЙ zCHE



Материал корпуса	Давление	Диаметр	Макс. температура
A Серый чугун	**C** 16 бар **B** 10 бар	DN **50-200** DN **200-300**	80°C

CE согласно директиве 2014/68/UE
обозначение CE для Dn≥65

ХАРАКТЕРИСТИКА

- установка в любом положении
- малые потери давления
- не нуждаеться в обслуживании

ПРИМЕНЕНИЕ

отрасли системы



СУДОСТРОИТЕЛЬНАЯ ПРОМЫШЛЕННОСТЬ



ТЕПЛОСНАБЖЕНИЕ

среды



ГЛИКОЛЬ



ПРОМЫШЛЕННАЯ ВОДА



НЕЙТРАЛЬНЫЕ ЖИДКОСТИ

Оставляем за собой право изменения конструкции

Издание 01/2018

ZETKAMA Sp. z o.o.
Ul. 3 Maja 12
PL 57-410 Ścinawka Średnia

Tel. +48 74 8652 171
Tel. +48 74 8652 111
Fax +48 74 8652 199

ZETKAMA Sp. z o.o.
Ul. 3 Maja 12
PL 57-410 Ścinawka Średnia

МАТЕРИАЛЫ, РАЗМЕРЫ

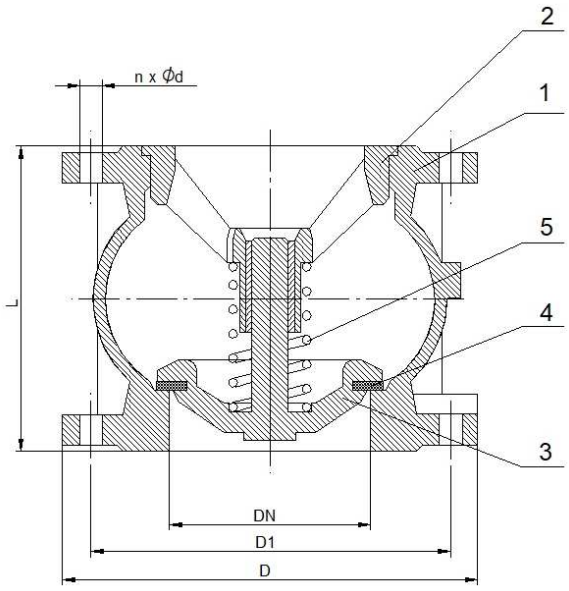

	Материал корпуса	A
	Исполнение	**52**
1	Корпус	EN- GJL- 250 5.1301 (ex.JL 1040)
2	Направляющая	EN- GJS- 400-15 5.3106 (ex.JS 1030)
3	Закрывающий механизм	EN- GJS- 400-15 5.3106 (ex.JS 1030)
4	Прокладка	EPDM
5	Пружина	AISI 302
Макс. температура		**80°C**

DN		**50**	**65**	**80**	**100**	**125**	**150**	**200**	**250**	**300**
L (мм)		100	120	140	170	200	230	300	370	410
D (мм)		165	185	200	220	250	285	340	405	460
EN1092-2-PN10	**D1 (мм)**	125	145	160	180	210	240	295	350	400
	n-d (мм)	4-19	4-19	8-19	8-19	8-19	8-23	8-23	12-23	12-23
EN1092-2-PN16	**D1 (мм)**	125	145	160	180	210	240	295	-	-
	n-d (мм)	4-19	4-19	8-19	8-19	8-19	8-23	12-23	-	-
K_{vs} ($м^3$/ч)		99	145	258	360	516	620	985	1620	2365
вес (кг)		5,7	8,7	10,8	13,5	21	30	49	73,3	174

ZETKAMA Sp. z o.o.
Ul. 3 Maja 12
PL 57-410 Ścinawka Średnia

Tel. +48 74 8652 171
Tel. +48 74 8652 111
Fax +48 74 8652 199

ZETKAMA Sp. z o.o.
Ul. 3 Maja 12
PL 57-410 Ścinawka Średnia

ЗАВИСИМОСТЬ ДАВЛЕНИЯ ОТ ТЕМПЕРАТУРЫ

согласно EN 1092-2	PN		-10°C ÷ 80°C
EN-GJL-250	16	bar	16
	10	bar	10

ГИДРАВЛИЧЕСКИЕ ХАРАКТЕРИСТИКИ

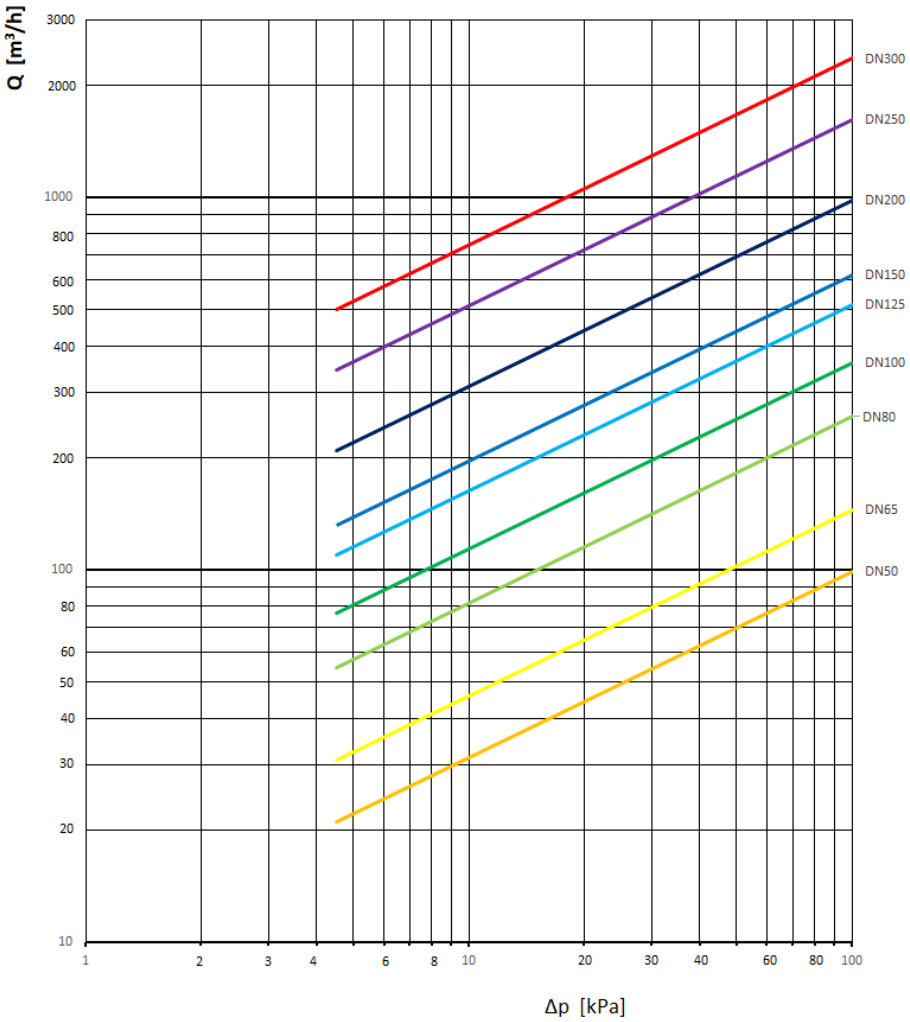

Оставляем за собой право изменения конструкции

Издание 01/2018

ZETKAMA Sp. z o.o.
Ul. 3 Maja 12
PL 57-410 Ścinawka Średnia

Tel. +48 74 8652 171
Tel. +48 74 8652 111
Fax +48 74 8652 199

ZETKAMA Sp. z o.o.
Ul. 3 Maja 12
PL 57-410 Ścinawka Średnia

FIG.402

ИСПОЛНЕНИЯ

Фигура	Материал корпуса	Диаметр	Давление	Исполнение
402	**A** Серый чугун EN-GJL-250	**50-200** мм	**C** 16 бар	**52** закрытие EPDM/ чугун, эпоксидное покрытие
		200-300 мм	**B** 10 бар	**52** закрытие EPDM/ чугун, эпоксидное покрытие

ЗАКАЗ

Фигура	Материал корпуса	Диаметр	Давление	Исполнение
402	**A** Серый чугун EN-GJL-250	**200-300** мм	**B** 10 бар	**52** закрытие EPDM/ чугун, эпоксидное покрытие

Пример заказа по индексу **402 A 200 B 52**

Клапан обратный, прямой, фланцевый	**402**
Серый чугун EN-GJL-250	**A**
Диаметр (мм)	**200**
Давление PN 10 (бар)	**B**
Закрытие EPDM/ чугун, эпоксидное покрытие	**52**

Оставляем за собой право изменения конструкции

Издание 01/2018

ZETKAMA Sp. z o.o.
Ul. 3 Maja 12
PL 57-410 Ścinawka Średnia

Tel. +48 74 8652 171
Tel. +48 74 8652 111
Fax +48 74 8652 199

ZETKAMA Sp. z o.o.
Ul. 3 Maja 12
PL 57-410 Ścinawka Średnia